Foco carril Monofásico DOMO chip CITIZEN led, blanco, 40W

Proyector para carril led con conector monofásico, de calidad profesional con chip led CITIZEN y driver certificado TUV con cuerpo en aluminio y lacado en color blanco mate, incluye conector a carril. Indicado para todo tipo de iluminación técnica, Uso comercial y profesional, oficinas, salas de exposiciones, etc.

ESPECIFICACIONES

Potencia	**40W**
Flujo luminoso	**3700lm, 4000lm**
Ángulo de apertura	**38º**
Temperatura de color	**2700K, 5000K**
CRI	**90**
Alimentación	**AC220V**
Tensión de funcionamiento	**AC200-240V**
Chip	**Citizen COB**
Foco carril - Tipo	**Monofásico**
Movilidad	**Orientable**
Color	**blanco**
Interior-exterior	**Interior**
Protección IP	**IP20**
Aislamiento electrico	**Luminaria de clase I**
Iluminación para...	**Profesional**
Otros	**Reflector de aluminio**
Etiqueta energética	**A+++**

Dimensiones del producto
100x100x260mm

Dimensiones del packaging
15x15x20cm

Certificados
CE
ROHS
ECORAEE

MODELOS

Color de luz	Temperatura color (k)	Luminosidad (lm)
Blanco cálido 2700K	2700K	3700lm
Blanco frío	5000K	4000lm

DETALLES

Foco de carril de alta calidad con luminaria led COB de alta capacidad con chip CITIZEN de la máxima calidad. Integra transformador y adaptador a carril. Su alto índice de reproducción cromática (CRI) muestra el color real de forma natural.

Máxima eficiencia energética, con un ahorro del 80% respecto a las lámparas halógenas convencionales.

Su fácil instalación, la larga vida de la luminaria con 50.000 horas de vida y libre de mantenimiento, hacen de la luminaria una solución de máxima calidad, gran economía y gran eficiencia en cualquier proyecto de iluminación.

- **Incluye conector para carril monofásico (dos hilos)**. (Opcionalmente puede adaptarse conector para carril bifásico - 3hilos, o carril trifásico - 4 hilos, solicita información)
- Con una estética cuidada para cualquier ambiente.
- Proporciona un haz de luz natural que no emite calor y de muy bajo consumo.
- Orientable en cualquier dirección.
- Ideal para todo tipo de alta decoración, exposiciones, tiendas, centros comerciales, etc.
- Su potente haz de luz con chip led COB ilumina con precisión los detalles.

ESQUEMA DE INSTALACIÓN

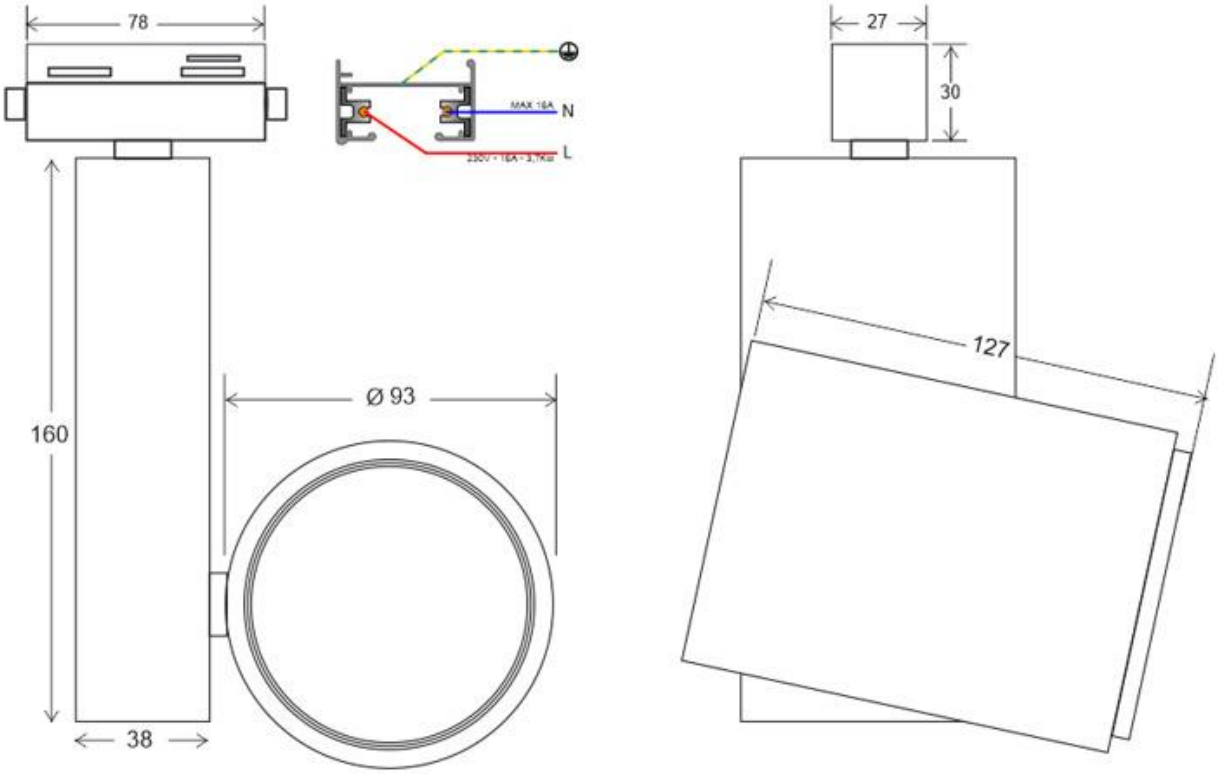

GALERIA

AVISO

Datos sujetos a cambios sin aviso. Excepto errores y omisiones. Asegúrese de utilizar el archivo más reciente posible.