Reflector aluminio 60º para lámpara industrial, Ø170mm

Pieza de recambio o para sustituir otros tipos de reflectores de campana industrial. Ver dimensiones para compatibilidad luminaria.

ESPECIFICACIONES

Ángulo de apertura	**60º**
Alimentación	**AC220V**
Interior-exterior	**Interior**
Aislamiento electrico	**Luminaria de clase I**
Otros	**Reflector de aluminio**

Referencia
LD1160183

Dimensiones del producto
470x470x245mm

Dimensiones del packaging
45x45x25cm

Certificados
CE
ROHS
ECORAEE

DETALLES

Reflector aluminio 60º para lámpara industrial.

Dimensiones:

- hueco para luminaria: Ø75mm
- diámetro max.: Ø470mm
- altura: 245mm

ESQUEMA DE INSTALACIÓN

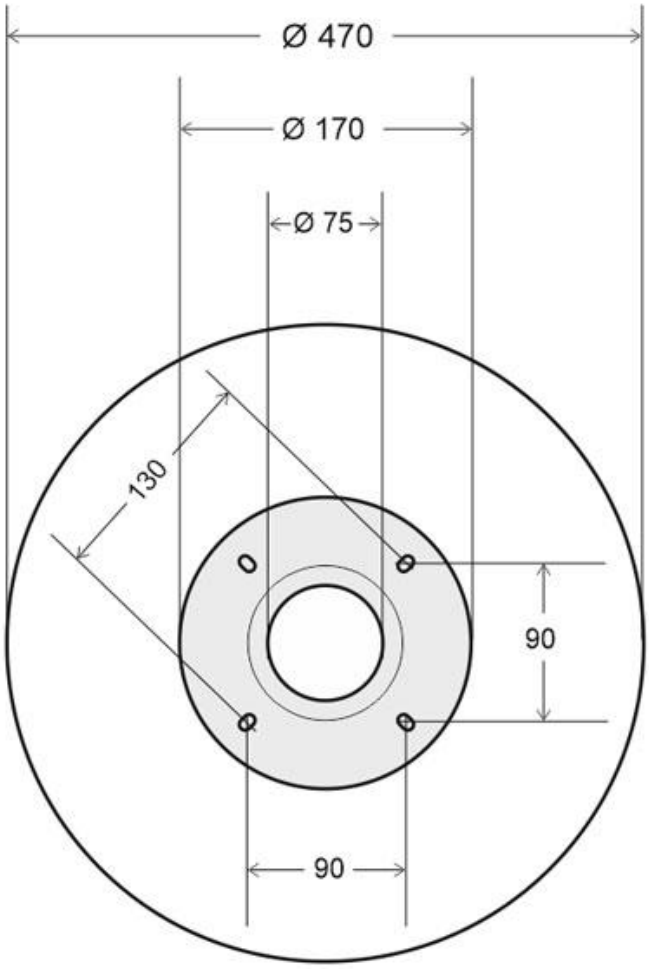

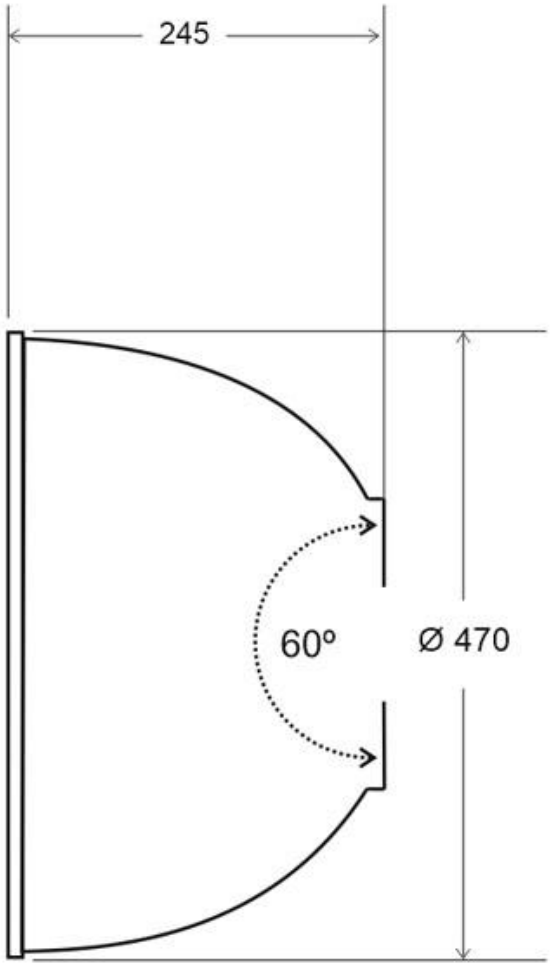

Instalación

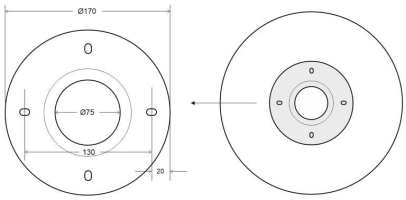

GALERIA

AVISO

Datos sujetos a cambios sin aviso. Excepto errores y omisiones. Asegúrese de utilizar el archivo más reciente posible.