Tira LED BASIC SMD3014, DC12V, 5m (60 Led/m) - IP65

Rollo de tira LED monocolor de 5 metros (60 Leds/metro). Chip SMD3014 de bajo consumo. Material flexible adaptable a cualquier superficie. En el dorso cuenta con un potente adhesivo 3M para colocar la tira en cualquier superficie. No genera calor y tiene un costo de mantenimiento muy bajo.

24W | 120º | DC12V | EPILEDS | 60 Led x metro | IP65

ESPECIFICACIONES

DETALLES

La tira LED flexible se integra con el mínimo impacto visual en los proyectos, consiguiendo una iluminación de efecto que resalta la forma arquitectural de los mismos. Su línea extraplana y su fácil instalación la hace ideal para pasillos, vitrinas, estanterías.

Las tiras de LED flexible SMD 3014 son de media potencia y bajo consumo. El consumo promedio de esta tira led SMD 3014 está en 5W/m. Las tiras LED SMD 3014 pueden ser cortadas cada 3 LEDs para empalmarlas o adaptarlas a cualquier espacio o superficie. La tira SMD 3014 es la solución más económica de entre las tiras LED.

Instalación:
Tira de LED Flexible dispone en el dorso de un potente adhesivo 3M para una instalación muy sencilla en cualquier superficie (previamente limpia para que se pegue bien). La tira es **extremadamente flexible** y se puede utilizar en curvas estrechas. La fuente de alimentación puede soldarse a la tira LED directamente.

Para la instalación de una tira LED necesitarás: Un **controlador**, una **fuente de alimentación** ya sea **interior** (para espacios cerrados) o **exterior**. Además dispone de accesorios para conectar y empalmar tiras LED, en el caso de querer juntar más de 8 metros de tira LED necesitarás un **amplificador**.

¿Cuando usar amplificador en la instalación de las tiras LED?
Se recomienda no sobrepasar los **8 metros de longitud** de tira LED si sólo se dispone de una fuente de alimentación, ya que pierde intensidad. En el caso de que sea necesario más longitud, necesitaremos un amplificador y fuente de alimentación cada 8 metros para así evitar que nuestra instalación pierda intensidad.

Usos recomendados para las tiras LED

Con las tiras de LEDs, podemos decorar y dar ambiente a un sin fin de proyectos:

- Alumbrar bajo estante
- Resaltar contornos de objetos, paredes, techos

estructuras etc
- Dar luz indirecta en espacios cerrados
- Iluminación arquitectónica
- Contornear espacios circulares y cuadrados
- Iluminación de vitrinas, estanterías, pasillos y escaparates

ESQUEMA DE INSTALACIÓN

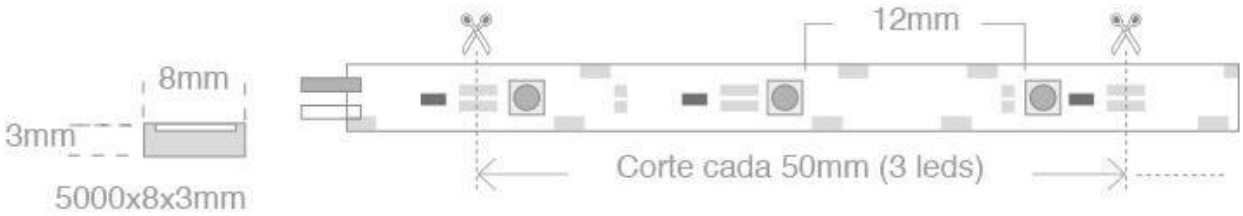

Instalación

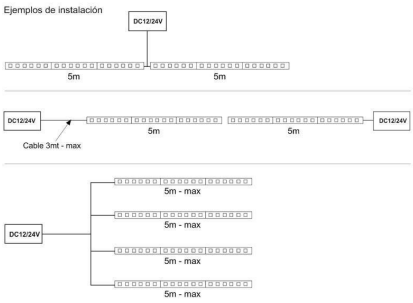

GALERIA

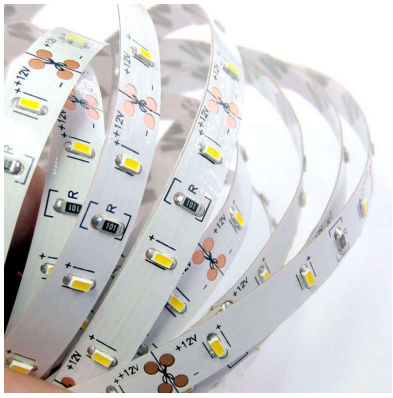

AVISO

Datos sujetos a cambios sin aviso. Excepto errores y omisiones. Asegúrese de utilizar el archivo más reciente posible.