Flexo Led TOKE

Lámpara de escritorio de brazo fijo y cabezal orientable en cualquier dirección, luminaria led de LG de alta potencia, Interruptor integrado en la base. Con un diseño estilizado, moderno y funcional, realizado con materiales de alta calidad, su cabezal articulado permite dirigir su haz de luz en cualquier dirección.

5W | 120º | HIGH CRI | AC220V | LG | Eficiencia A++

ESPECIFICACIONES

DETALLES

Lámpara de escritorio de brazo fijo y cabezal orientable en cualquier dirección, luminaria led de LG de alta potencia, Interruptor integrado en la base. Con un diseño estilizado, moderno y funcional, realizado con materiales de alta calidad, su cabezal articulado permite dirigir su haz de luz en cualquier dirección.

Su cuidado diseño lo convierten en un objeto que aporta estilo y modernidad en cualquier ambiente de trabajo. Su amplio difusor y su potente luminaria led proporciona una amplia cobertura de luz, lo que resulta idóneo para grandes superficies de trabajo. La tecnología LED hig Power LG también reduce el esfuerzo ocular y los reflejos para proporcionar una visión saludable, y permite distinguir los colores reales para mirar fotografías, trabajar con pantallas o visualizar los colores sin distorsión.

Características:

- **Interruptor integrado de encendido/apagado en la base.** Su diseño se integra perfectamente en la lámpara, de fácil acceso.
- **Botonera táctil**: Interruptor de encendido/apagado táctil integrado en la base de la lámpara, de fácil acceso. Con solo rozar la base podrás encender o apagar la lámpara.
- **Flexible**: Incluye articulaciones que permiten ajustar fácilmente la altura y el ángulo de la luzBrazo de 37cm con articulación que permite flexión de 135º y cabezal articulado hasta 250º
- **Diseño Slimline**: perfecto equilibrio entre el material y la luz
- **Intensidad de la lámpara**: Incorpora led de LG que ofrecen 160Lm, 300 lux a 30cm.
- **Alta eficiencia**: Emite una luz brillante equivalente a 20W utilizando solamente 2W de energía, Lo que supone un ahorro del 90% respecto a sus homólogos de iluminación convencional.
- **Sin emisión de calor**: La tecnología led de la luminaria, prácticamente no emite calor, contribuyendo a su eficiencia y confort.
- **Alta calidad**: Cuerpo en ABS de color negro mate.
- **Respeto por el medio ambiente**: Este producto

está fabricado con una nueva generación de LED que consumen 90% menos de energía que las bombillas tradicionales. Además, se puede reciclar el embalaje, que está fabricado 100% con cartón y, de ese modo, ayudamos a cuidar el medio ambiente.

- **Tecnología LED hig Power LG**: Con la tecnología LED hig Power de LG, sus ojos estarán tan frescos al final del día , como al principio. No mas Dolores de cabeza. No más vista enrojecida o cansada trabajando con LED hig Power de LG.

ESQUEMA DE INSTALACIÓN

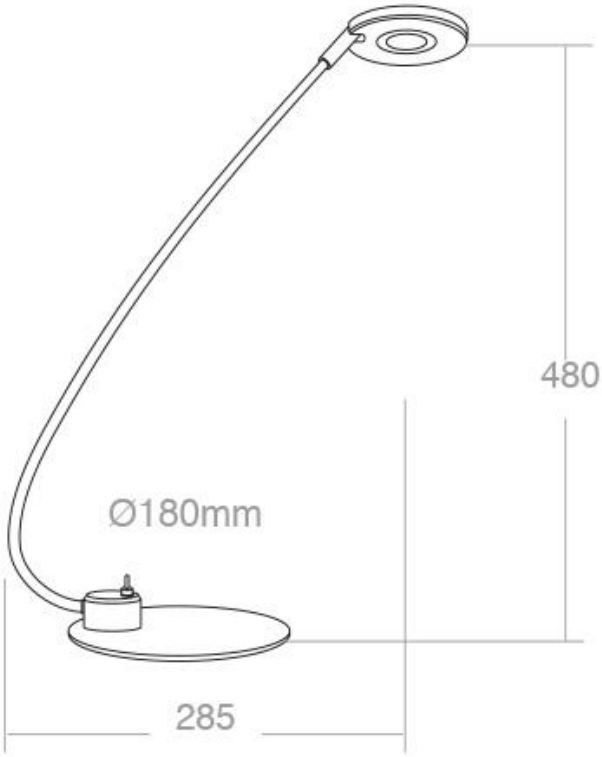

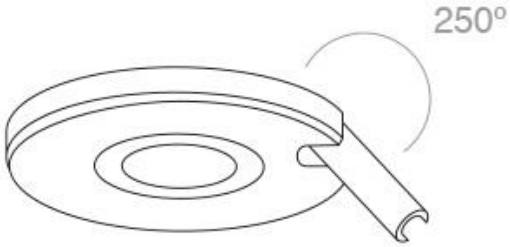

GALERIA

AVISO

Datos sujetos a cambios sin aviso. Excepto errores y omisiones. Asegúrese de utilizar el archivo más reciente posible.