Aplique de pared CONCEPT, E27

AC220V | E27 | IP20

ESPECIFICACIONES

Puntos de Luz	**2**
Alimentación	**AC220V**
Casquillo	**E27**
Otros	**Housing**
Color	**negro**
Interior-exterior	**Interior**
Protección IP	**IP20**
Estilo	**moderno**
Estancia	**salon**

Referencia
LD2021316

Dimensiones del producto
80x140x320mm

Dimensiones del packaging
50x20,5x21cm

DETALLES

La modernidad, la compatibilidad y la simplicidad son las características distintivas de la lámpara de la serie Concept. Gracias a la instalación de fuentes de luz en direcciones opuestas, la habitación tiene un ambiente único. Las lámparas Concept son más adecuadas para lofts y espacios industriales.

Bombilla: E27, 2x60W, 50Hz, 220V, IP20
Bombilla no incluida.
Dimensiones: 14/14/32 cm
Material: Acero
De color negro

ESQUEMA DE INSTALACIÓN

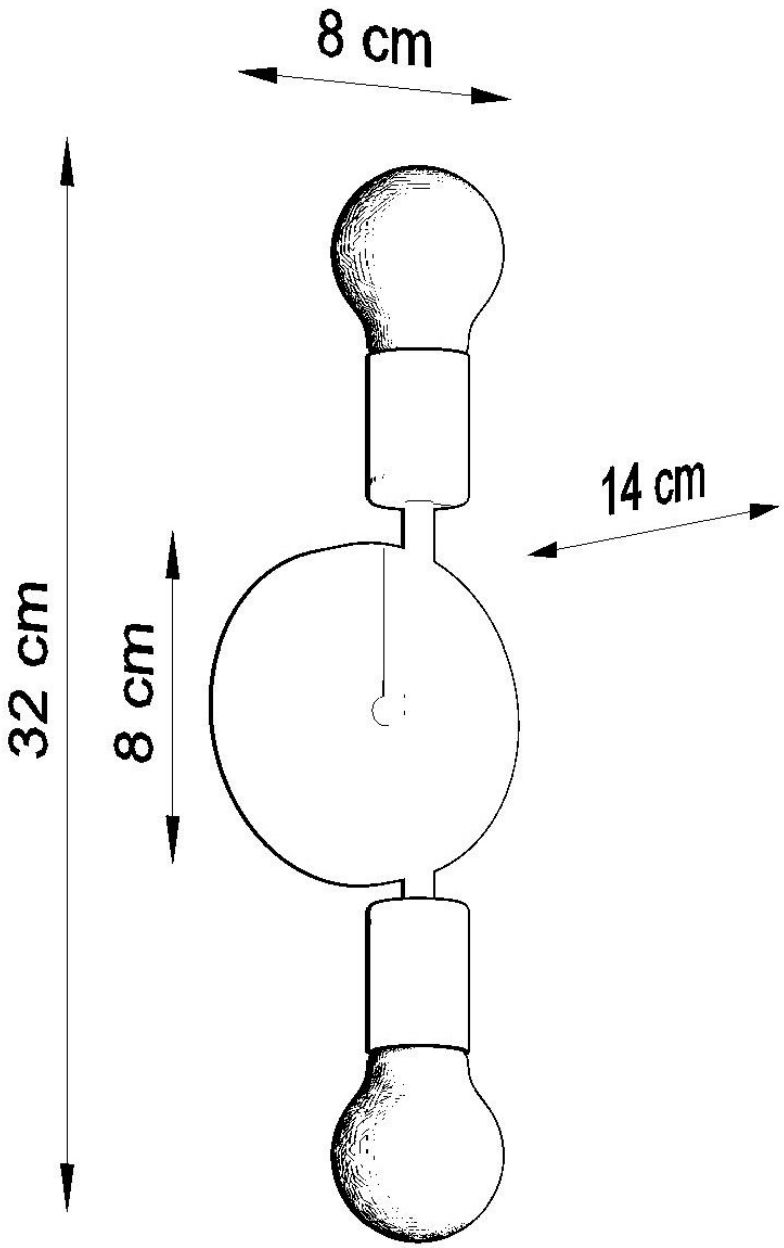
8 cm
14 cm
32 cm
8 cm

GALERIA

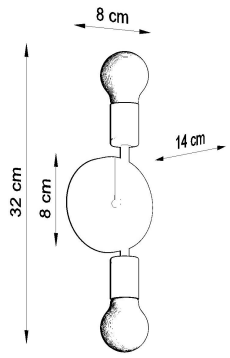

AVISO

Datos sujetos a cambios sin aviso. Excepto errores y omisiones. Asegúrese de utilizar el archivo más reciente posible.