Aplique de pared ALIZA blanco, G9

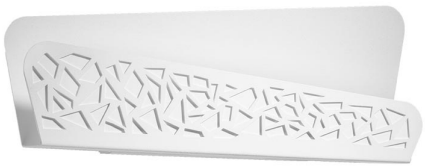

AC220V | G9 | IP20

ESPECIFICACIONES

Puntos de Luz	**2**
Alimentación	**AC220V**
Casquillo	**G9**
Otros	**Housing**
Color	**blanco**
Interior-exterior	**Interior**
Protección IP	**IP20**
Estilo	**vanguardista**
Estancia	**pasillo**

Referencia
LD2021016

Dimensiones del producto
400x60x150mm

Dimensiones del packaging
44x17x8cm

DETALLES

El aplique Aliza le debe su nombre a una de las estrellas más impresionantes del cielo nocturno. Y al igual que esa estrella, deslumbra con un brillo sobrenatural. La luz viene de detrás de las perforaciones geométricas y lava toda la pared, lanzando sombras intrigantes aquí y allá. Aliza será la decoración más maravillosa dentro de su hogar, incluso cuando no está activada. Nuestro aplique traerá un ambiente cálido a su habitación. Se ajustará perfectamente a una decoración elegante: de un estilo minimalista al escandinavo. Colóquelo en su sala de estar, dormitorio o pasillo, y se presentará en toda su gloria.

Bombilla: G9, 2x40W, 50Hz, 220V, IP20
Bombilla no incluida.
Dimensiones: 40/6/15 cm.
Material: Acero
Color blanco

ESQUEMA DE INSTALACIÓN

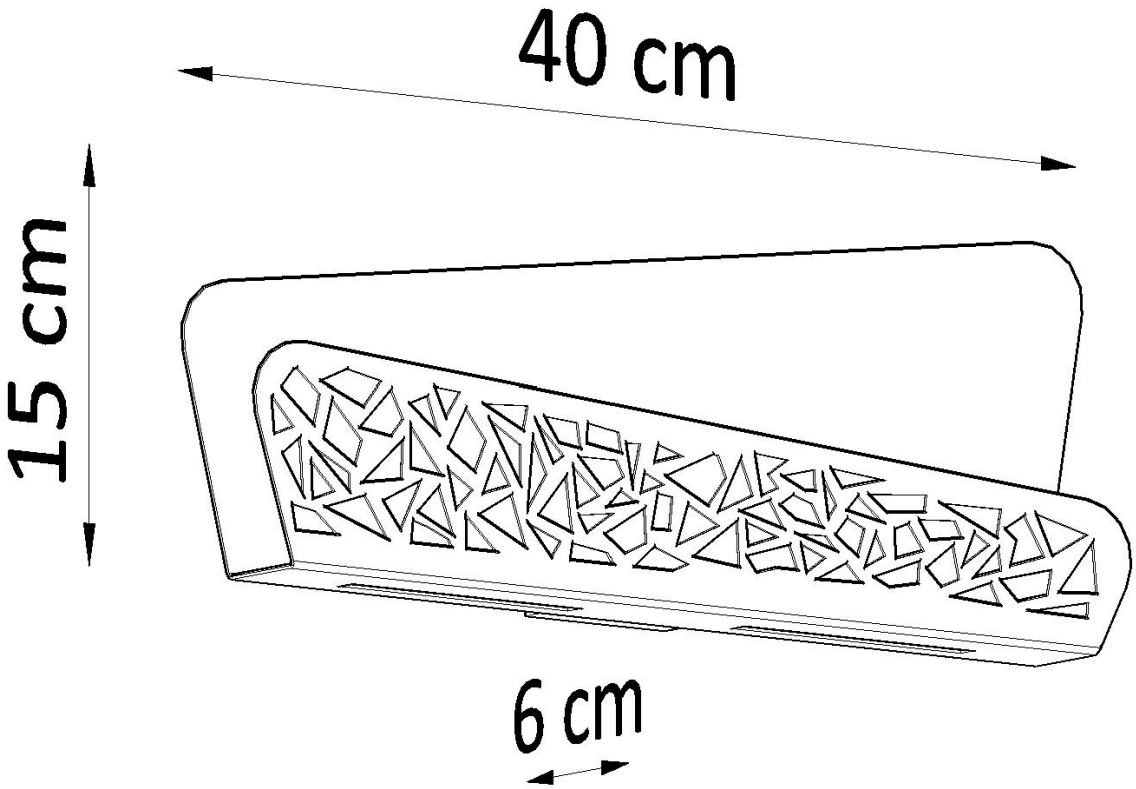

GALERIA

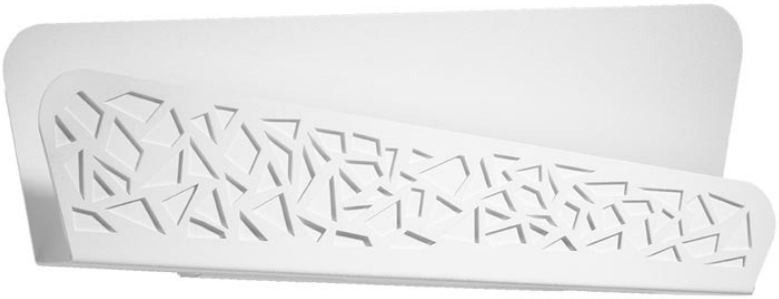

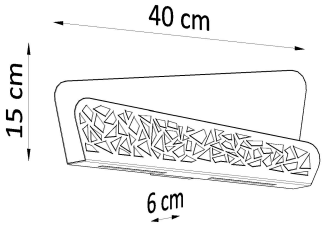

AVISO

Datos sujetos a cambios sin aviso. Excepto errores y omisiones. Asegúrese de utilizar el archivo más reciente posible.