# Aplique de pared IMPACT negro, G9

AC220V | G9 | IP20

## ESPECIFICACIONES

| | |
|---|---|
| Puntos de Luz | **1** |
| Alimentación | **AC220V** |
| Casquillo | **G9** |
| Otros | **Housing** |
| Color | **negro** |
| Interior-exterior | **Interior** |
| Protección IP | **IP20** |
| Estilo | **moderno** |
| Estancia | **salon** |

**Referencia**
LD2021003

**Dimensiones del producto**
220x110x230mm

**Dimensiones del packaging**
40x20x16cm

## DETALLES

Las lámparas de pared suelen pasarse por alto o tratadas como elementos no importantes de la iluminación de un hogar. Sin embargo, cuando se usa correctamente, pueden convertirse en un elemento único de diseño de interiores. La lámpara de pared de la serie de impacto es una solución que atraerá tanto a los defensores de las soluciones tradicionales como a aquellos que les gustan las formas modernas. Dos fuentes de luz: la parte superior e inferior, son una ventaja adicional de las lámparas de pared de impacto. Esto le da a la habitación un carácter único, misterioso, y los lugares específicos se mantienen adecuadamente iluminados.

Bombilla: G9, 1x40W, 50Hz, 220V, IP20
Bombilla no incluida.
Dimensiones: 23/22/11 cm.
Material: Acero
De color negro

## ESQUEMA DE INSTALACIÓN

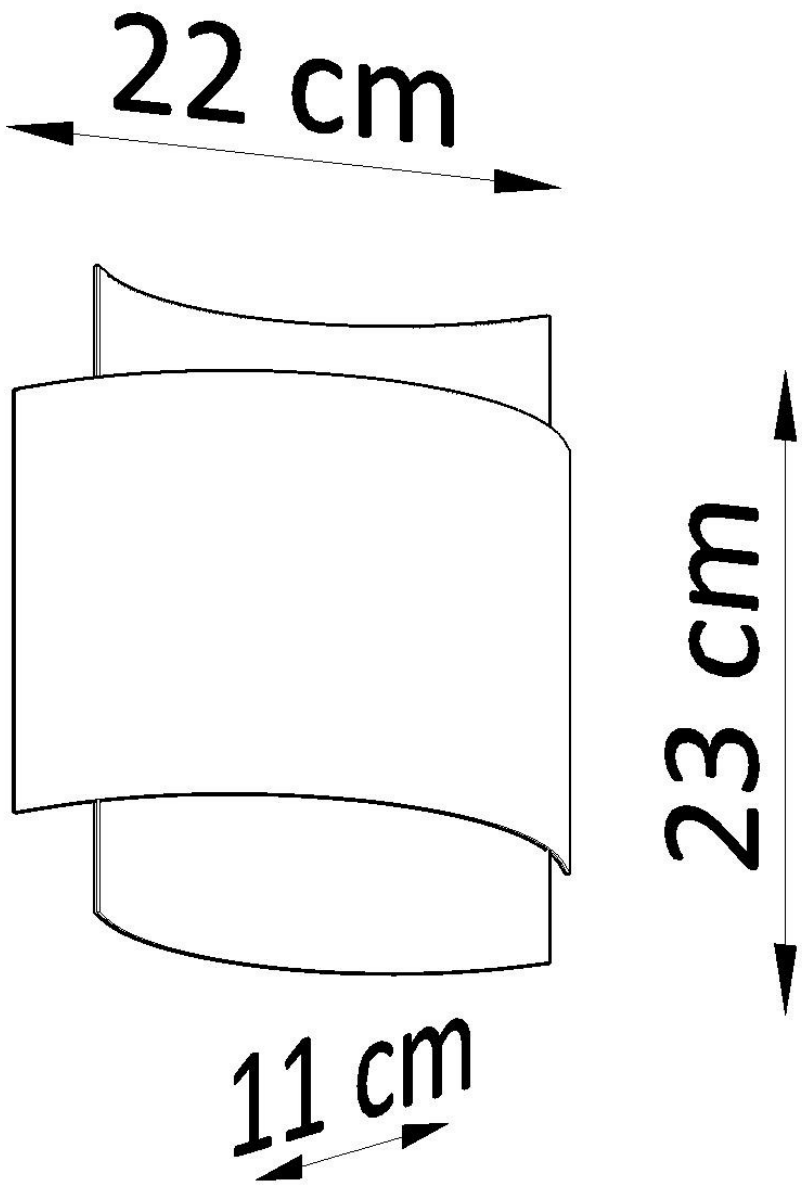
22 cm
23 cm
11 cm

## GALERIA

**AVISO**

Datos sujetos a cambios sin aviso. Excepto errores y omisiones. Asegúrese de utilizar el archivo más reciente posible.