Aplique de pared SENSES blanco, G9

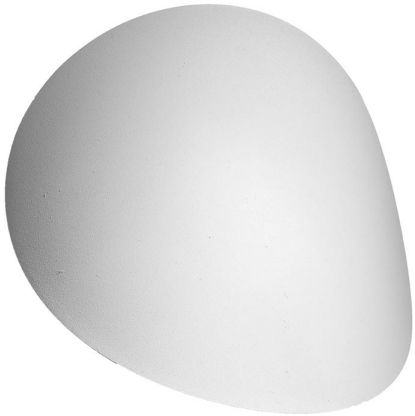

AC220V | G9 | IP20

ESPECIFICACIONES

Puntos de Luz	**2**
Alimentación	**AC220V**
Casquillo	**G9**
Otros	**Housing**
Color	**blanco**
Interior-exterior	**Interior**
Protección IP	**IP20**
Estilo	**moderno**
Estancia	**salon**

Referencia
LD2020998

Dimensiones del producto
250x80x290mm

Dimensiones del packaging
27x10x31cm

DETALLES

¿Está buscando una lámpara de diseñador, pero minimalista para su interior? ¡Acabas de encontrarlo! Una forma redonda, irregular, la paleta de colores clásica y la simplicidad de la forma definen perfectamente los sentidos: una lámpara que puede complementar la decoración de varias habitaciones. Será un elemento decorativo interesante en un interior minimalista o de estilo escandinavo, pero también encontrará su lugar en un muro colorido. Con los sentidos, tienes espacio para la experimentación! Nos gusta combinar la belleza con la funcionalidad, por lo que la superficie lisa de los sentidos no solo se ve muy bien, sino que también es fácil de limpiar. ¡Puedes quitar el polvo de tu lámpara con solo una limpieza!

Bombilla: G9, 2x40W, 50Hz, 220V, IP20
Bombilla no incluida.
Dimensiones: 29/25/8 cm.

Material: Acero

Color blanco

ESQUEMA DE INSTALACIÓN

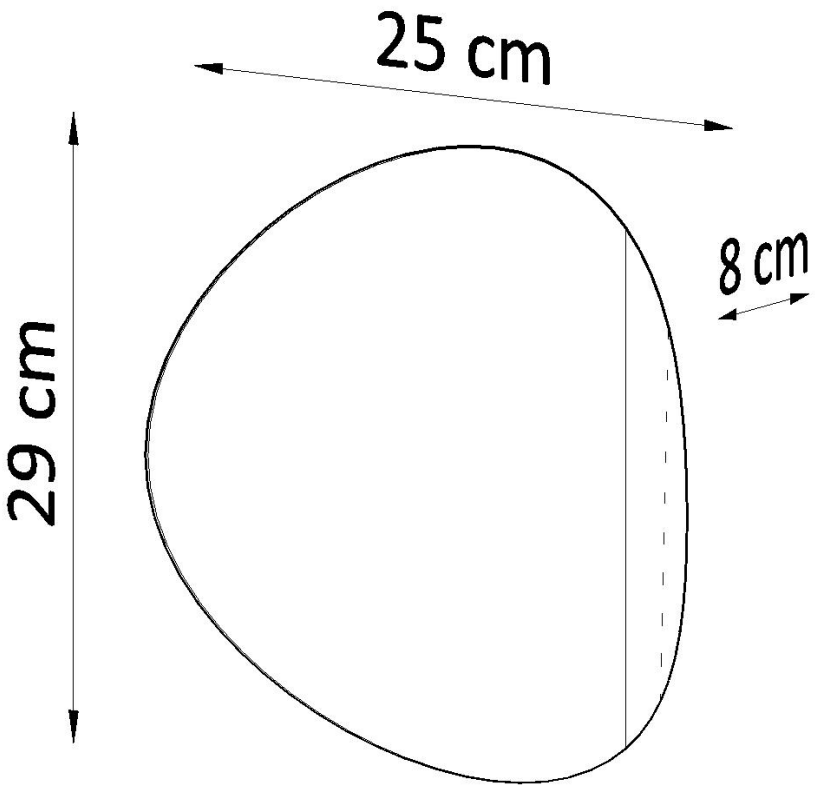

GALERIA

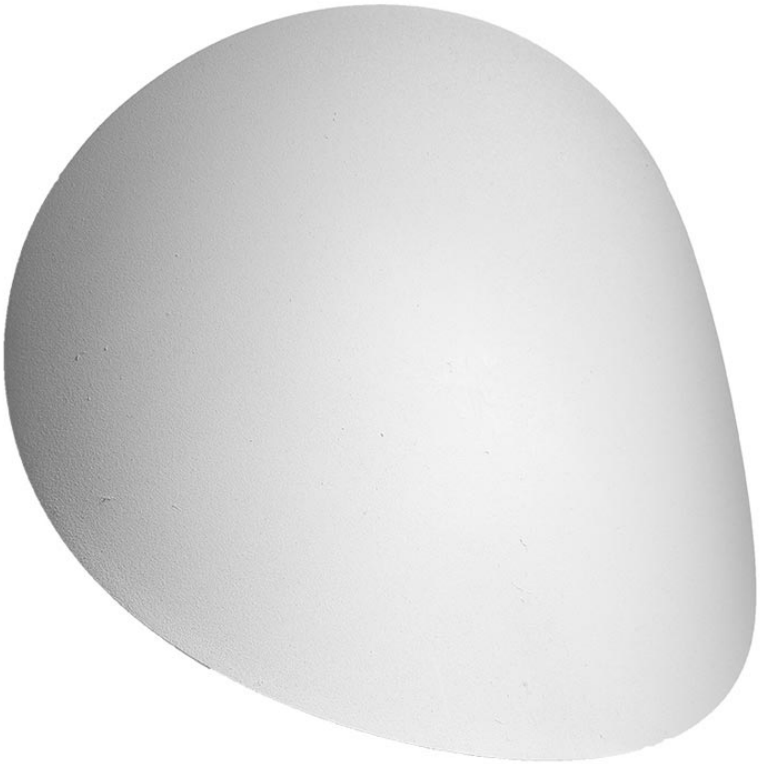

AVISO

Datos sujetos a cambios sin aviso. Excepto errores y omisiones. Asegúrese de utilizar el archivo más reciente posible.