Aplique de pared LAGOS 2 negro, GU10

AC220V | GU10 | IP20

ESPECIFICACIONES

Puntos de Luz	**2**
Alimentación	**AC220V**
Casquillo	**GU10**
Otros	**Housing**
Color	**negro**
Interior-exterior	**Interior**
Protección IP	**IP20**
Estilo	**moderno**
Estancia	**salon,cocina**

Referencia
LD2020856

Dimensiones del producto
60x80x300mm

Dimensiones del packaging
14x14x31cm

DETALLES

El acero crudo tiene un encanto único y, por lo tanto, se ha convertido en una inspiración para crear una colección única Lagos. Hay una suspensión moderna y lámparas de pared aquí, cuya forma y material acentúan bellamente la atmósfera original de los arreglos industriales, loft y modernistas. Los tonos cilíndricos estrechos le dan a estos productos un carácter único, que se aprecia principalmente por los consumidores que buscan soluciones de iluminación originales y muy efectivas en casa. Las lámparas de suspensión y pared Lagos son una gran sugerencia para la sala de estar, el dormitorio o el vestíbulo decorado con buen gusto.

Bombilla: GU10, 2x40W, 50Hz, 220V, IP20
Bombilla no incluida.
Dimensiones: 6/8/30 cm.
Material: Acero
De color negro

ESQUEMA DE INSTALACIÓN

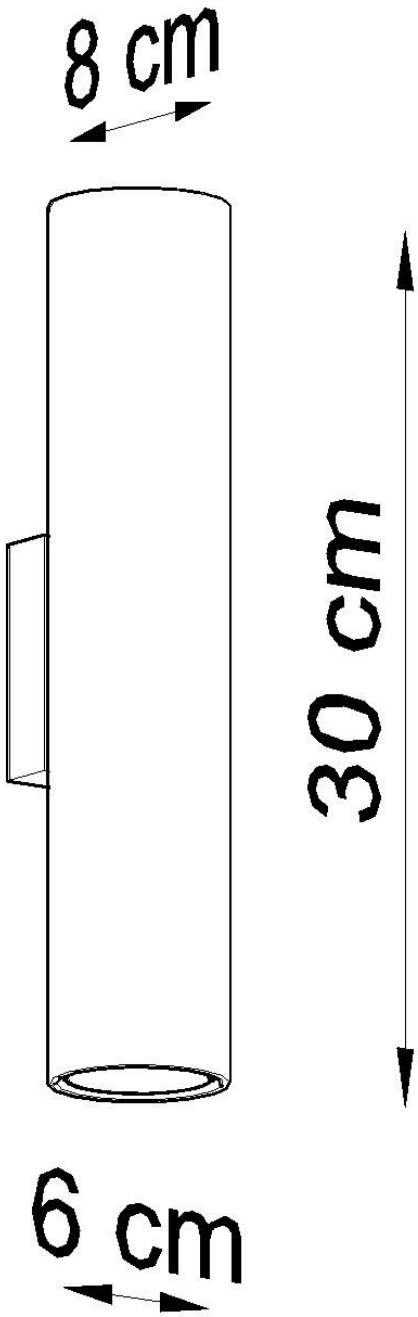
8 cm
30 cm
6 cm

GALERIA

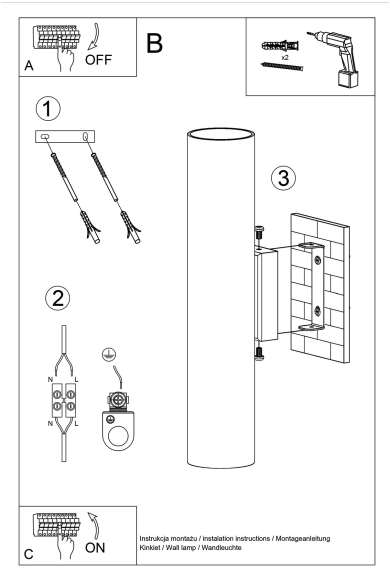

AVISO

Datos sujetos a cambios sin aviso. Excepto errores y omisiones. Asegúrese de utilizar el archivo más reciente posible.