Luminaria de Madera QUATRO 1, GU10

AC220V | GU10 | IP20

ESPECIFICACIONES

Puntos de Luz	**1**
Alimentación	**AC220V**
Casquillo	**GU10**
Otros	**Housing**
Color	**madera**
Interior-exterior	**Interior**
Protección IP	**IP20**
Estilo	**natural**
Estancia	**salon,dormitorio**

Referencia
LD2020655

Dimensiones del producto
140x140x100mm

Dimensiones del packaging
17x17x13cm

DETALLES

La forma moderna de la serie QUATRO es una solución ideal para todos los que valoran la simplicidad, la elegancia y las soluciones atemporales. Gracias al diseño moderno de la luminaria Quatro, se adaptará a muchas habitaciones y estilos. Trabajará como una luz mancha sobre el mostrador de la cocina, así como un baño bien iluminado, el pasillo y la sala de estar. Si está buscando lámparas universales, la luminaria Quatro será la opción perfecta, que seguramente no se arrepentirá!

Bombilla: GU10, 1x40W, 50Hz, 220V, IP20

Bombilla no incluida.

Dimensiones: 14/14/10 cm.

Material: Madera

Color: madera natural.

ESQUEMA DE INSTALACIÓN

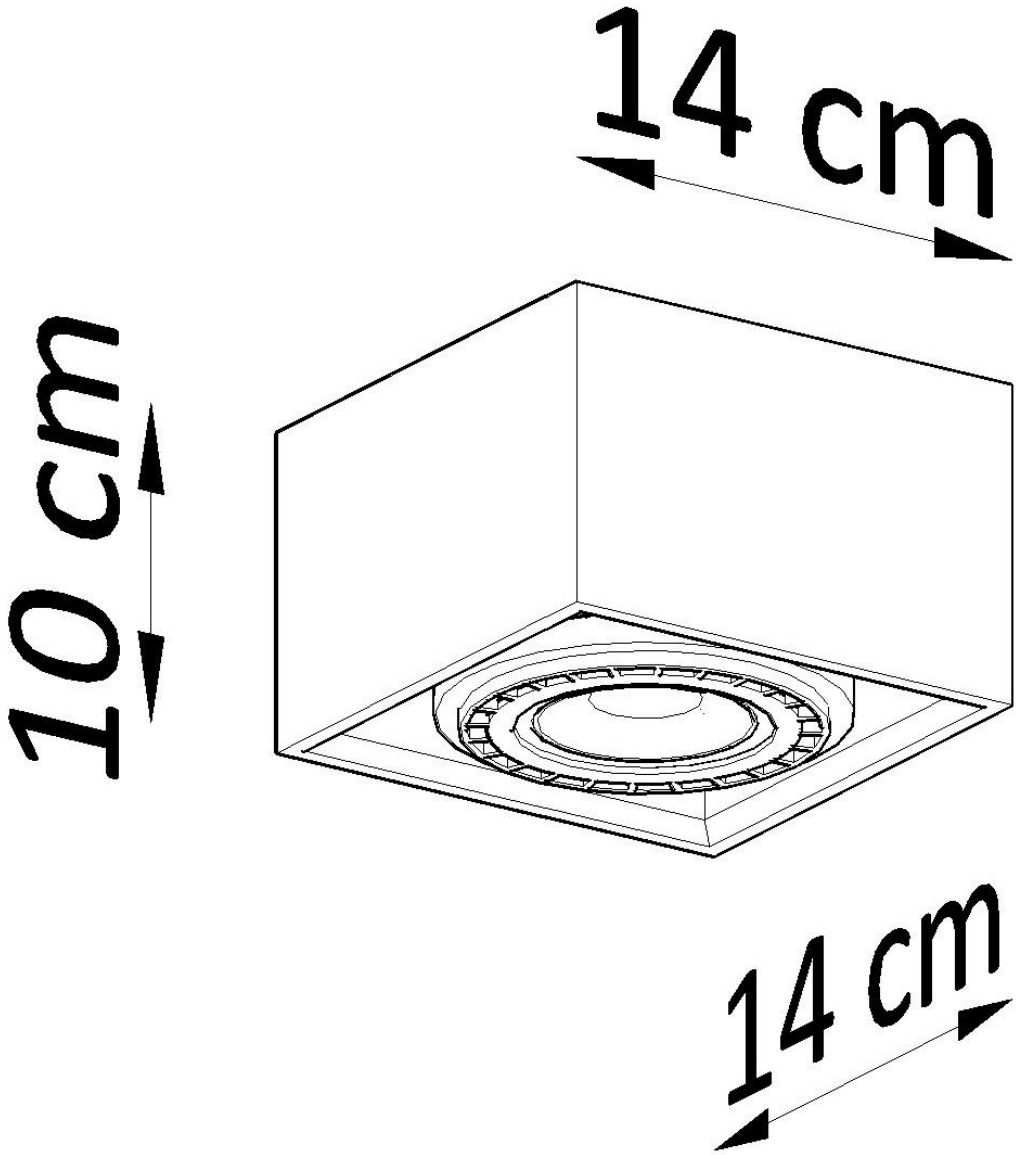
14 cm
10 cm
14 cm

GALERIA

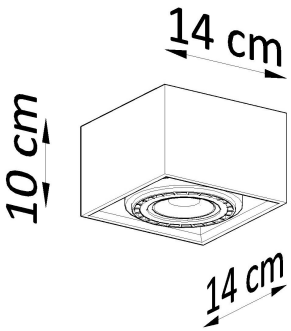

AVISO

Datos sujetos a cambios sin aviso. Excepto errores y omisiones. Asegúrese de utilizar el archivo más reciente posible.