Lámpara de pie SARIK regulable

Original lámpara de pie led con trípode metálico y disco circular con reflector. Su proyector led integrado ofrece una iluminación indirecta sobre el disco que lo convierten en el punto de atracción en cualquier espacio. Ideal como lámpara de diseño para crear ambiente.

ESPECIFICACIONES

Potencia	**6W**
Flujo luminoso	**500lm**
Ángulo de apertura	**180º**
Temperatura de color	**3000K**
Alimentación	**AC220V**
Chip	**Epistar**
Color	**negro**
Interior-exterior	**Interior**
Estilo	**vanguardista**
Otros	**Regulable, Kit todo incluido**
Etiqueta energética	**A++**
Estancia	**salon**

Referencia
LD1012068

Color de luz
Blanco cálido Regulable

Dimensiones del producto
500x500x1550mm

Dimensiones del packaging
63x160x12cm

Certificados
CE
ROHS
ECORAEE

DETALLES

Características:

- Lámpara de pie LED de diseño fabricada en acero al carbono y plástico ABS.
- Acabado color negro.
- Incluye foco proyector de 6W regulable.
- Color de luz 3000K blanco cálido.
- Chip led OSRAM SMD303
- Alimentación AC100-240V
- Altura 155cm

Aporta un plus de estilo y calidad a la iluminación de cualquier espacio con la Lámparas de Pie de nuestra tienda online LedBox.

ESQUEMA DE INSTALACIÓN

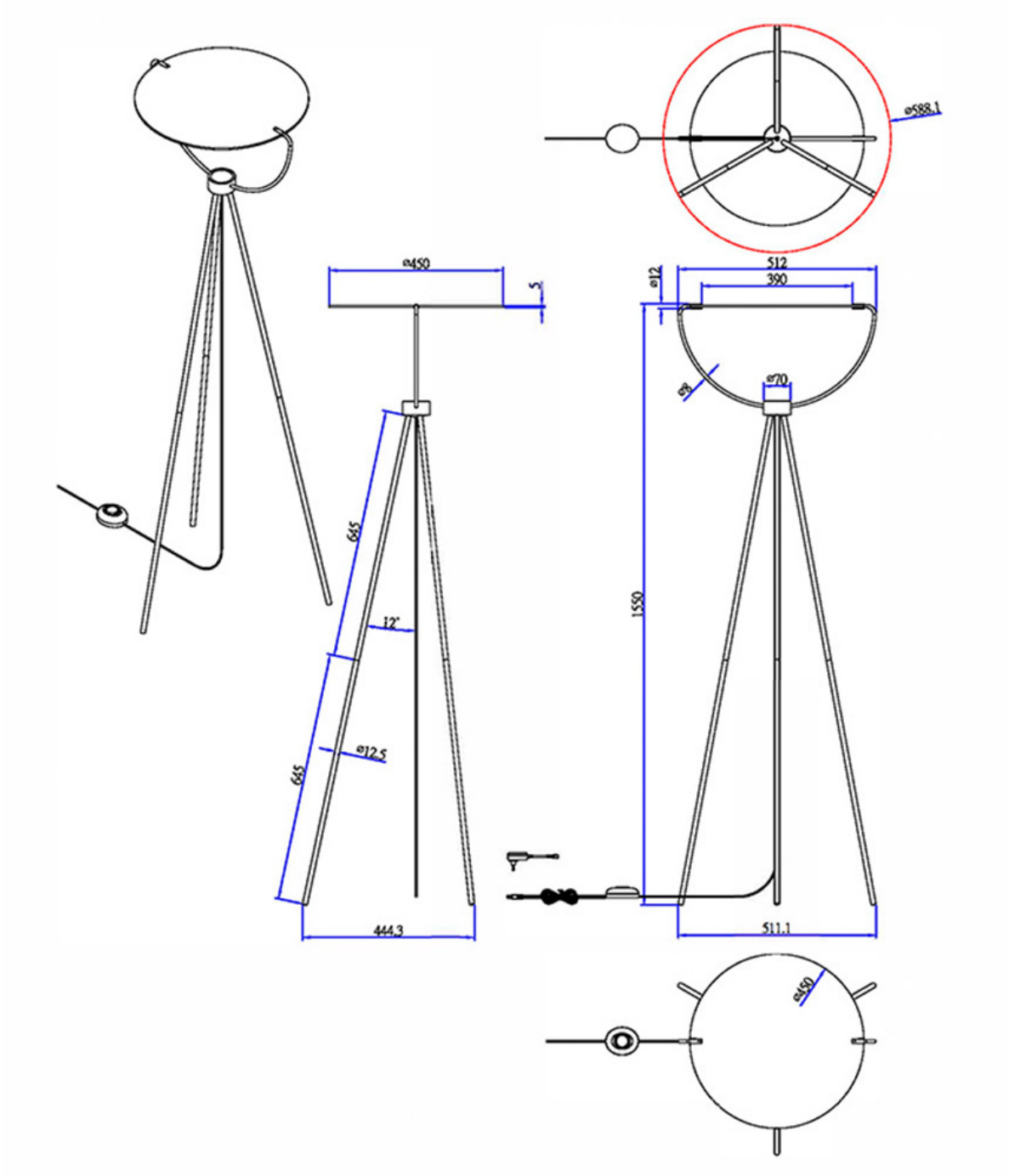

GALERIA

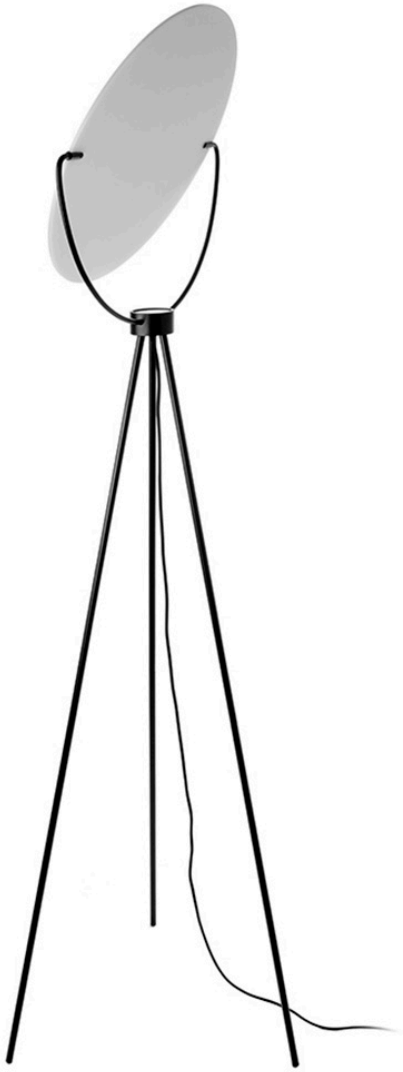

AVISO

Datos sujetos a cambios sin aviso. Excepto errores y omisiones. Asegúrese de utilizar el archivo más reciente posible.