Soporte GARLUX 05

Práctico accesorio para instalar los focos GARLUX en superficie de 5 y 10W.

ESPECIFICACIONES

Interior-exterior	**Interior**
Otros	**Piqueta**
Etiqueta energética	**A++**

Referencia
LD1021419

Dimensiones del producto
105x105x400mm

Dimensiones del packaging
5x5x1cm

Certificados
CE
ROHS

DETALLES

Práctico accesorio para instalar los focos GARLUX en superficie de 5 y 10W.

ESQUEMA DE INSTALACIÓN

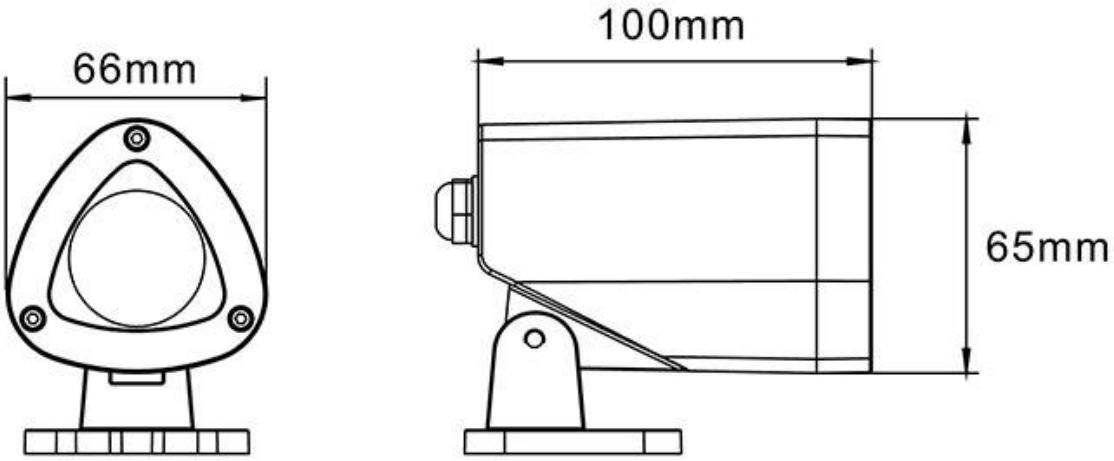

GALERIA

AVISO

Datos sujetos a cambios sin aviso. Excepto errores y omisiones. Asegúrese de utilizar el archivo más reciente posible.